Fuenta New KDJ

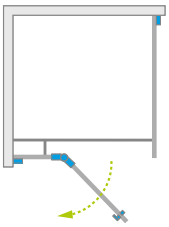

Fuenta New KDJ + Giaros D

Shower enclosure set consists of 2 parts: shower door and sidewall. Please specify all the article numbers when making an order.
В заказе надо указать 2 номера артикулов: двери кабины и боковой стенки.

DOOR | ДВЕРЬ

Model Модель	Tray width **(A1)** Ширина поддона **(A1)**	Dimension to the glass panel axis **(Y1)** Размер к оси стекла **(Y1)**	Height **(H)** Высота **(H)**	TRANSPARENT GLASS ПРОЗРАЧНОЕ СТЕКЛО Art. No. | № арт.
KDJ door 80 L	800	767-782	2000	384043-01-01L
KDJ door 80 R	800	767-782	2000	384043-01-01R
KDJ door 90 L	900	867-882	2000	384044-01-01L
KDJ door 90 R	900	867-882	2000	384044-01-01R
KDJ door 100 L	1000	967-982	2000	384040-01-01L
KDJ door 100 R	1000	967-982	2000	384040-01-01R
KDJ door 110 L	1100	1067-1082	2000	384041-01-01L
KDJ door 110 R	1100	1067-1082	2000	384041-01-01R
KDJ door 120 L	1200	1167-1182	2000	384042-01-01L
KDJ door 120 R	1200	1167-1182	2000	384042-01-01R

SIDEWALL | БОКОВАЯ СТЕНКА

Model Модель	Tray width **(A2)** Ширина поддона **(A2)**	Dimension to the glass panel axis **(Y1)** Размер к оси стекла **(Y1)**	Height **(H)** Высота **(H)**	TRANSPARENT GLASS ПРОЗРАЧНОЕ СТЕКЛО Art. No. | № арт.
New S1 70	700	667-682	2000	384048-01-01
S1 75	750	717-732	2000	384049-01-01
S1 80	800	767-782	2000	384051-01-01
S1 90	900	867-882	2000	384050-01-01
S1 100	1000	967-982	2000	384052-01-01
S1 110	1100	1067-1082	2000	384053-01-01
S1 120	1200	1167-1182	2000	384054-01-01

Dimensions are given in mm. | Размеры указаны в мм.

TECHNICAL DRAWINGS | ТЕХНИЧЕСКИЕ РИСУНКИ

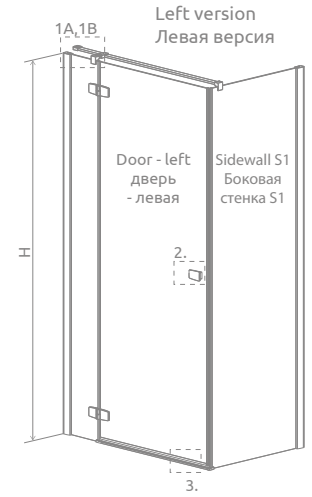

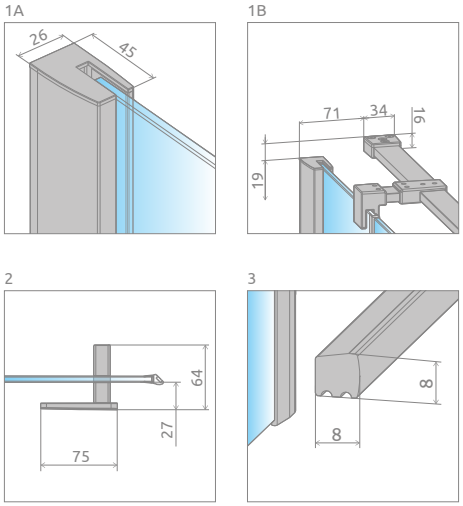

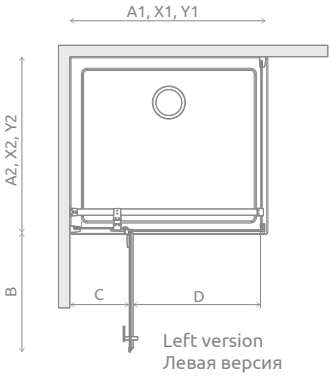

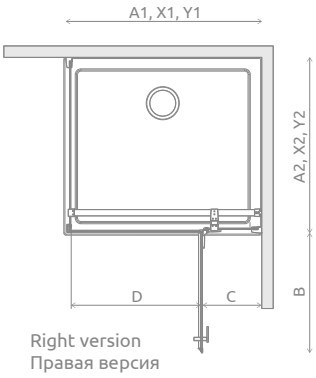

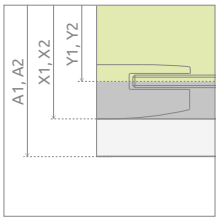

Model Модель	A1	X1	Y1	B	C	D	H
KDJ 80	800	785-800	767-782	520	253-268	505	2000
KDJ 90	900	885-900	867-882	620	253-268	605	2000
KDJ 100	1000	985-1000	967-982	620	353-368	605	2000
KDJ 110	1100	1085-1100	1067-1082	820	253-268	805	2000
KDJ 120	1200	1185-1200	1167-1182	820	353-368	805	2000

Model Модель	A2	X2	Y2
S1 70	700	685-700	667-682
S1 75	750	735-750	717-732
S1 80	800	785-800	767-782
S1 90	900	885-900	867-882
S1 100	1000	985-1000	967-982
S1 110	1100	1085-1100	1067-1082
S1 120	1200	1185-1200	1167-1182

ADDITIONAL OPTIONS | ДОПОЛНИТЕЛЬНЫЕ ОПЦИИ

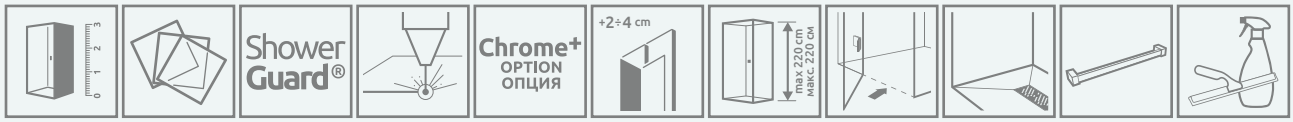

MADE TO MEASURE p. 10 ПОД ЗАКАЗ стр. 34	GLASS VARIANTS p. 14 ВАРИАНТЫ ЦВЕТА СТЕКЛА стр. 38	SHOWERGUARD COATING p. 12 ПОЖИЗНЕННОЕ ЗАЩИТНОЕ ПОКРЫТИЕ стр. 36	ENGRAVING ON GLASS p. 50 ГРАВИРОВКА НА СТЕКЛЕ стр. 51	PROFILES CHROME+ p. 15 ПРОФИЛИ CHROME+ стр. 39	EXTENSION PROFILES p. 22 РАСШИРИТЕЛЬНЫЕ ПРОФИЛИ стр. 46	MAXIMUM HEIGHT p. 17 МАКСИМАЛЬНАЯ ВЫСОТА стр. 41	WITHOUT THRESHOLD STRIP p. 17 БЕЗ ПОРОГА стр. 41	SHOWER BOARDS p. 564 ТРАПЫ И ДУШЕВЫЕ ПЛИТЫ стр. 564	TOWEL HANGER p. 19 ДЕРЖАТЕЛЬ ДЛЯ ПОЛОТЕНЕЦ стр. 43	ACCESSORIES p. 561 АКСЕССУАРЫ стр. 561

Extension profiles, horizontal gaskets | Расширительные профили, горизонтальные уплотнители		Art. No. | № арт.
	Profile +2 cm / Профиль +2 см	P01-154200001
	Profile +4 cm / Профиль +4 см	P01-155200001
	Horizontal gasket for assembly without a threshold strip - left Горизонтальный уплотнитель для монтажа без порога - левый	007-106700500
	Horizontal gasket for assembly without a threshold strip - right Горизонтальный уплотнитель для монтажа без порога - правый	007-106700600
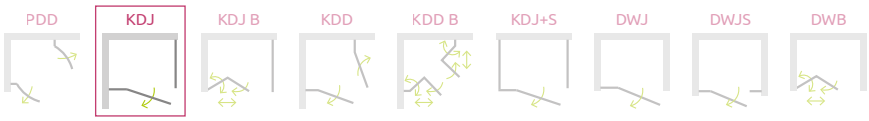
NAVIGATION | МОДЕЛЬНЫЙ РЯД